記号	日付	記事	記入者
a			
b			
c			

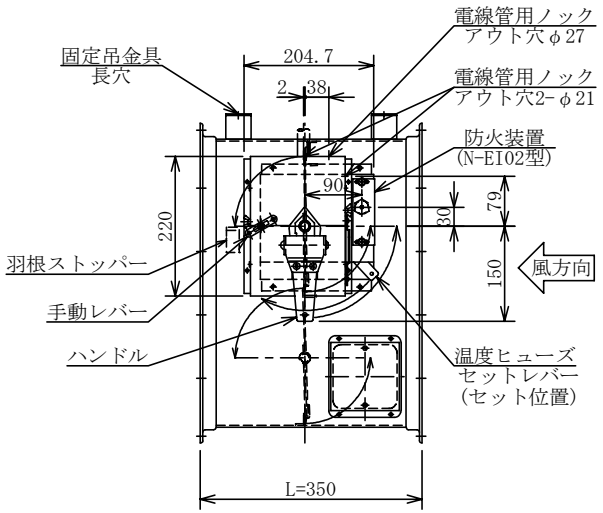

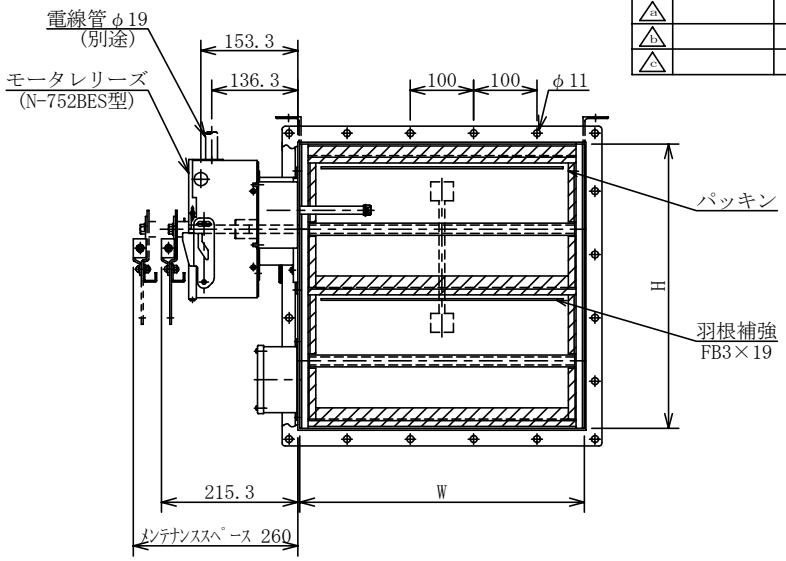

仕様

定格電圧		DC24V
作動	定格電流	0.1A
	作動時間	瞬時
	作動トルク	450/600N・cm(45/60kgf・cm)
復帰	定格電流	0.3A
	復帰時間	約35秒
	復帰トルク	1200N・cm(120kgf・cm)
通電定格		連続(自己遮断型)
スイッチ接点容量		DC30V,1A(抵抗負荷)
使用温度範囲		-10～+40℃(結露・凍結等無きこと)

注記 連動制御器の信号は、モータレリーズ側で
自己遮断するまで連続通電して下さい。

回路図

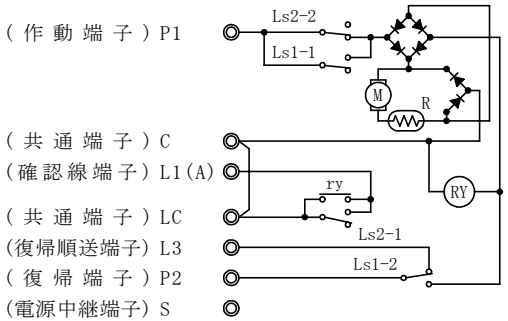

(注)1 本図は復帰完了時(待機)の状態を示しています。
2 無電圧確認端子を必要とする場合は、共通端子
C-LC間の渡り線を切断して下さい。

注意事項

- 本図は、静圧1200Pa以下に適用します。
- 本図は、風方向から見てモータレリーズの左取付を示しています。
- ワイヤー手動操作式の時は、アウター受金具、アウター止め金具を取付ます。電気式開放函で御使用の時は取付致しません。
- 本ダンパは、風方向に方向性がありますので御注意下さい。
- 本ダンパは、送風機近傍やエルボの直近等、乱流が発生する場所ではご使用になれません。

No.	図番	AD-30292(K)-1	AD-30292(K)-2	AD-30292(K)-3	AD-30292(K)-4
	各部	標準仕様	要部SUS仕様	ｶﾞﾙﾊﾞﾘｳﾑ仕様	ｽﾃﾝﾚｽ仕様(SUS)
1	ケーシング	電気亜鉛めっき鋼板 t1.6	電気亜鉛めっき鋼板 t1.6	ｶﾞﾙﾊﾞﾘｳﾑ鋼板 t1.6	SUS t1.5
2	羽根	電気亜鉛めっき鋼板 t1.6	電気亜鉛めっき鋼板 t1.6	ｶﾞﾙﾊﾞﾘｳﾑ鋼板 t1.6	SUS t1.5
3	シャフト(軸)	亜鉛めっき棒鋼 φ13(全通し)	SUS φ13(全通し)	SUS φ13(全通し)	SUS φ13(全通し)
4	軸受	黄銅製	SUS	SUS	SUS
5	連結金具	亜鉛めっき鋼板	SUS	SUS	SUS

N-811NRB-1型　排煙・防火ダンパ　外形図

(気密型)　(ストッパー付)　(モータ復帰式)　(FG式)　(SEMFD)

尺度	／	改訂	承認	承認	落合 2026.2.12	検図	清水 2026.2.12	設計	平石 2026.2.12

ニッケイ株式会社　図番 AD-30292(K)

参図 AD-30292(K)